TJEP CR 5/9-24

UK	Tool specification, application and declaration of conformity Explode drawing and spare part list
DA	Værktøjsspecifikation, anvendelse og overensstemmelseserklæring
DE	Werkzeugspezifikation, Einsatzbereiche und Konformitätserklärung
FR	Spécifications de l'outil, utilisation et déclaration de conformité
IT	Specifiche dell'utensile, applicazioni e dichiarazione di conformità
NL	Apparaatspecificatie, toepassing en conformiteitsverklaring
NO	Verktøyspesifikasjon, bruk og samsvarserklæring
SE	Vektygsspecifikation, tillämpning och försäkran om överensstämmelse

www.tjep.eu

English | ORIGINAL INSTRUCTIONS

Tool specification

Technical info.	TJEP CR 5/9-24
TJEP no.	115993
Weight	2.58 kg
Size (L×B×H)	344×203×249 mm
Magazine capacity	120 pcs.
C-ring wire diameter	1,8 mm
C-ring crown width	24 mm
C-ring closure	4.8-8.7 mm
L_{PA},2s	70.4 dB
Uncertaincy	3 dB
L_{PA},1s,1m	72 dB
L_{WA}	83.4 dB
Uncertaincy	3 dB
Vibration	0.23 m/s^2
Uncertaincy	0.09 m/s^2
Battery	18V 2,0Ah Li-ion
Actuations per charge	1500
Charger input	100-240V 50/60 Hz 60W
Charger output	18VDC 2,3A
Charging time	Full charge = 50 min.

As we are constantly developing and improving our tools, the information in this overview is subject to change without notice. Updated information can be found at www.tjep.eu

Tool application

- Mattresses and car seats
- Gabion and fencing connection
- Poultry/mink cages, traps etc.
- Wire mesh connection

Accessories

Description	Item no
TJEP battery 18V	115986
TJEP charger	115988

Declaration of conformity

We; Testo Industry Corporation, 177, Ind. 11th Rd., Ta Li Ind. Zone, Ta Li Dist., Taichung 412, Taiwan
declare under our sole responsibility that the;
TJEP CR 5/9-24 C-ringer
conforms with the directive(s), its amedment(s) and standard(s); EN ISO 12100:2010, EN 62841-1:2015 and 2006/42/EC Machinery Directive.
The TCF (No. TIC-2020001-A1) is archived by; CEPROM S.A. located in Str. Fântânele f.n., 440240 Satu Mare, judetul Satu Mare, Romania.
Authorized contact in EU to compile the Technical File;
KYOCERA UNIMERCO Fastening A/S, Drejervej 2, DK-7451 Sunds, Tel: +45 97 14 14 40, Mr. Ebbe Hornstrup
Serial number can be found on the front page.
26.08.2020

Jacob Chen, Approval
General Manager, Testo Industry Corp., Taichung

Dansk | OVERSÆTTELSE AF ORIGINALVEJLEDNINGEN

Værktøjsspecifikation

Tekniske oplysninger	TJEP CR 5/9-24
TJEP nr.	115993
Vægt	2,58 kg
Størrelse (L×B×H)	344×203×249 mm
Magasinkapacitet	120 stk.
Diameter på C-ringens wire	1,8 mm
Bredde på C-ringens krone	24 mm
Lukning af C-ring	4,8-8,7 mm
L_{PA},2s	70,4 dB
Usikkerhed	3 dB
L_{PA},1s,1m	72 dB
L_{WA}	83,4 dB
Usikkerhed	3 dB
Vibration	0,23 m/s^2
Usikkerhed	0,09 m/s^2
Batteri	18 V 2,0 Ah Li-ion
Aktiveringer pr. opladning	1500
Opladerindgang	100-240 V 50/60 Hz 60 W
Opladerudgang	18 VDC 2,3 A
Opladningstid	Fuld opladning = 50 min.

Da vi konstant udvikler og forbedrer vores værktøjer, kan oplysningerne i denne oversigt ændres uden varsel. Opdaterede oplysninger kan findes på www.tjep.dk

Anvendelse af værktøj

- Madrasser og bilsæder
- Samling af trådhegn og hegn
- Bure til fjerkræ/mink, fælder, mv.
- Samling af trådnet

Tilbehør

Beskrivelse	Varenr.
TJEP batteri 18 V	115986
TJEP oplader	115988

Overensstemmelseserklæring

Undertegnede, Testo Industry Corporation, 177, Ind. 11th Rd., Ta Li Ind. Zone, Ta Li Dist., Taichung 412, Taiwan
erklærer på eget ansvar, at
TJEP CR 5/9-24 C-ringer
er i overensstemmelse med direktivet(erne), dets ændring(er) og standarden(erne) EN ISO 12100:2010, EN 62841-1:2015 og maskindirektivet 2006/42/EF.
TCF (No. TIC-2020001-A1) er arkiveret af; CEPROM S.A. beliggende i Str. Fântânele f.n., 440240 Satu Mare, judetul Satu Mare, Rumænien.
Autoriseret kontakt i EU til at udarbejde den tekniske dossier
KYOCERA UNIMERCO Fastening A/S, Drejervej 2, DK-7451 Sunds, Tlf.: +45 97 14 14 40, hr. Ebbe Hornstrup
Serienummeret findes på forsiden.
26.08.2020

Jacob Chen, Godkendelse
Administrerende direktør, Testo Industry Corp., Taichung

Deutsch

ÜBERSETZUNG DER ORIGINALBEDIENUNGSANLEITUNG

Werkzeugspezifikation

Technische Information	TJEP CR 5/9-24
TJEP-Artikelnr.:	115993
Gewicht	2,58 kg
Größe (L x B x H)	344 × 203 × 249 mm
Magazinkapazität	120 Stk.
Drahtdurchmesser Rundverschlussklammer	1,8 mm
Kronenbreite Rundverschlussklammer	24 mm
Geschlossene Rundverschlussklammer	4,8-8,7 mm
L_{PA},2s	70,4 dB
Unschärfe	3 dB
L_{PA},1s,1m	72 dB
L_{WA}	83,4 dB
Unschärfe	3 dB
Schwingung	0,23 m/s²
Unschärfe	0,09 m/s²
Batterie	Lithium-Ionen-Batterie mit 18 V 2,0 Ah
Auslösungen pro Ladung	1500
Ladegerät-Eingang	100-240 V 50/60 Hz 60 W
Ladegerät-Ausgang	18 VDC 2,3 A
Ladezeit	Vollladung = 50 Minuten

Da wir unsere Werkzeuge ständig weiterentwickeln und verbessern, behalten wir uns Änderungen an den in dieser Übersicht angezeigten Informationen ohne vorherige Ankündigung vor. Informationen auf dem neuesten Stand finden Sie auf www.tjep.de

Einsatzbereiche des Werkzeugs

- Matratzen und Autositze
- Verbindung von Gabionen und Zäunen
- Geflügel- und Nerzkäfige, Fallen usw.
- Drahtgeflechte

Zubehör

Beschreibung	Artikel-Nr.
TJEP-Batterie, 18 V	115986
TJEP-Ladegerät	115988

Konformitätserklärung

Wir, Testo Industry Corporation, 177, Ind. 11th Rd., Ta Li Ind. Zone, Ta Li Dist., Taichung 412, Taiwan,
erklären in alleiniger Verantwortung, dass die
TJEP-Ringverschlusszange CR 5/9-24
den folgenden Richtlinien und Normen in ihrer jeweils gültigen Fassung entspricht: EN ISO 12100:2010, EN 62841-1:2015 und 2006/42/EG Maschinenrichtlinie.
TCF (No. TIC-2020001-A1) wird archiviert von: CEPROM S.A., Unternehmenssitz in Str. Fântânele f.n., 440240 Satu Mare, judetul Satu Mare, Rumänien
Bevollmächtigter zur Zusammenstellung der technischen Unterlagen in der EU:
KYOCERA UNIMERCO Fastening A/S, Drejervej 2, DK-7451 Sunds, Tel.: +45 97 14 14 40, Herr Ebbe Hornstrup
Die Seriennummer des Werkzeugs kann dem Deckblatt entnommen werden.
26.08.2020

Jacob Chen, Genehmigung
Geschäftsführer, Testo Industry Corp., Taichung

Français

TRADUCTION DES INSTRUCTIONS ORIGINALES

Spécifications de l'outil

Informations techniques	TJEP CR 5/9-24
N° TJEP	115993
Poids	2,58 kg
Taille (L × l × H)	344×203×249 mm
Capacité du chargeur	120 pièces
Diamètre de fil anneau en C	1,8 mm
Largeur couronne anneau en C	24 mm
Fermeture anneau en C	4,8-8,7 mm
L_{PA},2s	70,4 dB
Imprécision	3 dB
L_{PA},1s,1m	72 dB
L_{WA}	83,4 dB
Imprécision	3 dB
Vibration	0,23 m/s²
Imprécision	0,09 m/s²
Batterie	18 V 2,0 Ah Li-ion
Actionnements par charge	1500
Entrée chargeur	100-240 V 50/60 Hz 60 W
Sortie chargeur	18V CC 2,3 A
Temps de charge	Pleine charge = 50 min.

Comme nous développons et améliorons constamment nos outils, les informations contenues dans cette vue d'ensemble sont susceptibles d'être modifiées sans préavis. Des informations mises à jour sont disponibles sur www.tjep.fr

Utilisation de l'outil

- Sommiers et sièges de voitures
- Connexion gabion et clôture
- Cages à volaille/à visons, pièges, etc.
- Connexion en treillis métallique

Accessoires

Description	N° article
Batterie TJEP 18 V	115986
Chargeur TJEP	115988

Déclaration de conformité

nous, Testo Industry Corporation, 177, Ind. 11th Rd., Ta Li Ind. Zone, Ta Li Dist., Taichung 412, Taiwan
déclarons sous notre propre responsabilité que :
TJEP CR 5/9-24 C-ringer
est conforme à la (aux) directive(s), à sa(ses) modification(s) et à sa(ses) norme(s) : EN ISO 12100:2010, EN 62841-1:2015 et à la Directive Machines 2006/42/CE.
Le TCF (No. TIC-2020001-A1) est archivé par : CEPROM S.A. situé à Str. Fântânele f.n., 440240 Satu Mare, judetul Satu Mare, Roumanie.
Contact autorisé dans l'UE pour compiler le dossier technique :
KYOCERA UNIMERCO Fastening A/S, Drejervej 2, DK-7451 Sunds, Tél : +45 97 14 14 40, M. Ebbe Hornstrup
Le numéro de série se trouve sur la première page.
26.08.2020

Approbation Jacob Chen,
Directeur général, Testo Industry Corp., Taichung

Specifiche dell'utensile

Caratteristiche tecniche	TJEP CR 5/9-24
TJEP n.	115993
Peso	2,58 kg
Dimensioni (L x B x H)	344×203×249 mm
Capacità del caricatore	120 pz.
Diametro filo dei semianelli	1,8 mm
Larghezza corona dei semianelli	24 mm
Chiusura semianelli	4,8-8,7 mm
L_{PA},2s	70,4 dB
Incertezza	3 dB
L_{PA},1s,1m	72 dB
L_{WA}	83,4 dB
Incertezza	3 dB
Vibrazioni	0,23 m/s^2
Incertezza	0,09 m/s^2
Batteria	18V 2,0Ah ioni di litio
Attivazioni per carica	1500
Corrente di entrata del caricabatterie	100-240V 50/60 Hz 60W
Corrente di uscita del caricabatterie	18Vcc 2,3A
Tempo di carica	Carica completa = 50 min.

Nell'ottica dello sviluppo e del miglioramento continui dei nostri utensili, le informazioni qui contenute possono essere modificate senza preavviso. Le informazioni aggiornate sono disponibili sul sito www.tjep.eu

Applicazioni dell'utensile

- Materassi e sedili per autovetture
- Collegamenti per gabbioni e recinzioni
- Gabbie, trappole, ecc., per pollame/visoni
- Collegamenti di reti metalliche

Accessori

Descrizione	N. elemento
Batteria 18V TJEP	115986
Caricabatterie TJEP	115988

Dichiarazione di conformità

La società Testo Industry Corporation, 177, Ind. 11th Rd., Ta Li Ind. Zone, Ta Li Dist., Taichung 412, Taiwan,
dichiara sotto la sua esclusiva responsabilità che il prodotto
TJEP CR 5/9-24 C-Ringer
è conforme alla Direttiva Macchine 2006/42/CE (e relative modifiche) e alle norme EN ISO 12100:2010 ed EN 62841-1:2015.
Il TCF (N. TIC-2020001-A1) è archiviato da: CEPROM S.A., Str. Fântânele f.n., 440240 Satu Mare, judetul Satu Mare, Romania.
Contatto autorizzato nell'UE per compilare il Dossier Tecnico:
KYOCERA UNIMERCO Fastening A/S, Drejervej 2, DK-7451 Sunds,
Tel.: +45 97 14 14 40, Mr. Ebbe Hornstrup
Il numero di serie è riportato sulla pagina di copertina.
26.08.2020

Approvato da: Jacob Chen
General Manager, Testo Industry Corp., Taichung

Apparaatspecificatie

Technische informatie	TJEP CR 5/9-24
TJEP nr.	115993
Gewicht	2,58 kg
Afmetingen (L×B×H)	344×203×249 mm
Magazijninhoud	120 stuks
Draaddiameter C-ring	1,8 mm
Kroonbreedte C-ring	24 mm
Sluiting C-ring	4,8-8,7 mm
L_{PA}, 2 s	70,4 dB
Onzekerheid	3 dB
L_{PA},1 s,1 m	72 dB
L_{WA}	83,4 dB
Onzekerheid	3 dB
Trilling	0,23 m/s^2
Onzekerheid	0,09 m/s^2
Accu	18 V 2,0 Ah Li-ion
Activeringen per oplaadprocedure	1500
Input acculader	100-240 V 50/60 Hz 60 W
Output acculader	18 VDC 2,3 A
Oplaadtijd	Volledige oplaadprocedure = 50 min.

Omdat wij onze apparaten voortdurend ontwikkelen en verbeteren, is de informatie in dit overzicht onderhevig aan verandering zonder kennisgeving. Bijgewerkte informatie vindt u op www.tjep.eu

Apparaattoepassing

- Matrassen en autostoelen
- Verbinding van schanskorven en hekwerk
- Kooien van gevogelte/nertsen, valstrikken etc.
- Verbinding van gaas

Accessoires

Beschrijving	Artikelnr.
TJEP-accu 18 V	115986
TJEP-acculader	115988

Conformiteitsverklaring

Wij; Testo Industry Corporation, 177, Ind. 11th Rd., Ta Li Ind. Zone, Ta Li Dist., Taichung 412, Taiwan
verklaren onder onze exclusieve verantwoordelijkheid dat het;
TJEP CR 5/9-24 C-ringpistool
in overeenstemming is met de richtlijn(en), de bijbehorende wijziging(en) en norm(en); EN ISO 12100:2010, EN 62841-1:2015 en 2006/42/EG machinerichtlijn.
Het technisch constructiedossier (nr. TIC-2020001-A1) is gearchiveerd door; CEPROM S.A. gevestigd in Str. Fântânele f.n., 440240 Satu Mare, judetul Satu Mare, Roemenië.
Geautoriseerd contact in de EU om het technisch dossier samen te stellen;
KYOCERA UNIMERCO Fastening A/S, Drejervej 2, DK-7451 Sunds,
Tel: +45 97 14 14 40, dhr. Ebbe Hornstrup
Het serienummer vindt u op de voorpagina.
26.08.2020

Jacob Chen, goedkeuring
Algemeen manager, Testo Industry Corp., Taichung

Norsk — OVERSETTELSE AV DE ORIGINALE INSTRUKSJONENE

Verktøyspesifikasjon

Teknisk info.	TJEP CR 5/9-24
TJEP no.	115993
Vekt	2,58 kg
Dimensjon (L×B×H)	344×203×249 mm
Magasinkapasitet	120 stk.
C-ring vaier diameter	1,8 mm
C-ring krone bredde	24 mm
C-ring lukking	4,8-8,7 mm
L_{PA}, 2 s	70,4 dB
Usikkerhet	3 dB
L_{PA},1 s, 1 m	72 dB
L_{WA}	83,4 dB
Usikkerhet	3 dB
Vibrasjon	0,23 m/s²
Usikkerhet	0,09 m/s²
Batteri	18 V 2,0 Ah Li-ion
Aktiveringer per lading	1500
Lader input	100–240 V 50/60 Hz 60 W
Lader output	18 VDC 2,3 A
Ladetid	Full lading = 50 min.

Ettersom vi stadig utvikler og forbedrer verktøyene våre, kan informasjonen i denne oversikten endres uten varsel. Oppdatert informasjon finner du på www.tjep.no

Bruk av verktøyet

- Madrasser og bilseter
- Gabion og gjerderforbindelse
- Fjærfe/mink bur, feller etc.
- Vaier nett-sammenkobling

Tilbehør

Beskrivelse	Delenr
TJEP batteri 18 V	115986
TJEP lader	115988

Samsvarserklæring

Vi; Testo Industry Corporation, 177, Ind. 11th Rd., Ta Li Ind. Zone, Ta Li Dist., Taichung 412, Taiwan
erklærer under vårt eneansvar at;
TJEP CR 5/9-24 C-ringer
samsvarer med direktiv(ene), dets endring(er) og standard(er); EN ISO 12100:2010, EN 62841-1:2015 og 2006/42/EC-maskindirektiv.
TCF (nr. TIC-2020001-A1) er arkivert av; CEPROM S.A. lokalisert i Str. Fântânele f.n., 440240 Satu Mare, judetul Satu Mare, Romania.
Autorisert kontakt i EU for å sammenstille den tekniske filen;
KYOCERA UNIMERCO Fastening A/S, Drejervej 2, DK-7451 Sunds, Tel: +45 97 14 14 40, Mr. Ebbe Hornstrup
Serienummer er på forsiden.
26.08.2020

Jacob Chen, Approval
General Manager, Testo Industry Corp., Taichung

Svenska — ÖVERSÄTTNING AV ORIGINALINSTRUKTIONERNA

Vektygsspecifikation

Teknisk info.	TJEP CR 5/9-24
TJEP-nr	115993
Vikt	2,58 kg
Storlek (L×B×H)	344×203×249 mm
Magasinkapacitet	120 st.
C-ring tråddiameter	1,8 mm
C-ring kronbredd	24 mm
C-ringstängning	4,8-8,7 mm
L_{PA},2s	70,4 dB
Osäkerhet	3 dB
L_{PA},1s,1m	72 dB
L_{WA}	83,4 dB
Osäkerhet	3 dB
Vibration	0,23 m/s²
Osäkerhet	0,09 m/s²
Batteri	18 V 2,0 Ah litiumjonbatteri
Aktiveringar per laddning	1500
Laddare ingångsström	100–240 V, 50/60 Hz, 60 W
Laddare utgångsström	18 VDC 2,3 A
Laddningstid	Full laddning = 50 min.

Då vi ständigt utvecklar och förbättrar våra verktyg kan informationen i den här översikten komma att ändras utan föregående meddelande. Uppdaterad information finns på www.tjep.se

Verktygstillämpning

- Madrasser och bilsäten
- Gabioner och stängsel
- Burar för fjäderfä/minkar, fällor osv.
- Trådnät

Tillbehör

Beskrivning	Artikelnr
TJEP batteri 18V	115986
TJEP laddare	115988

Försäkran om överensstämmelse

Vi; Testo Industry Corporation, 177, Ind. 11th Rd., Ta Li Ind. Zone, Ta Li Dist., Taichung 412, Taiwan
försäkrar helt på eget ansvar att:
TJEP CR 5/9-24 C-ringer
överensstämmer med direktivet/direktiven, dess ändring(ar) och standard(er); EN ISO 12100:2010, EN 62841-1:2015 och 2006/42/EG maskindirektivet.
TCF (nr TIC-2020001-A1) är arkiverat av; CEPROM S.A. beläget i Str. Fântânele f.n., 440240 Satu Mare, judetul Satu Mare, Romania.
Behörig kontakt i EU för att sammanställa den tekniska dokumentationen;
KYOCERA UNIMERCO Fastening A/S, Drejervej 2, DK-7451 Sunds, Tfn: +45 97 14 14 40, Ebbe Hornstrup
Serienummer finns på framsidan.
26.08.2020

Jacob Chen, Godkännande
Verkställande direktör, Testo Industry Corp., Taichung

TJEP CR 5/9-24

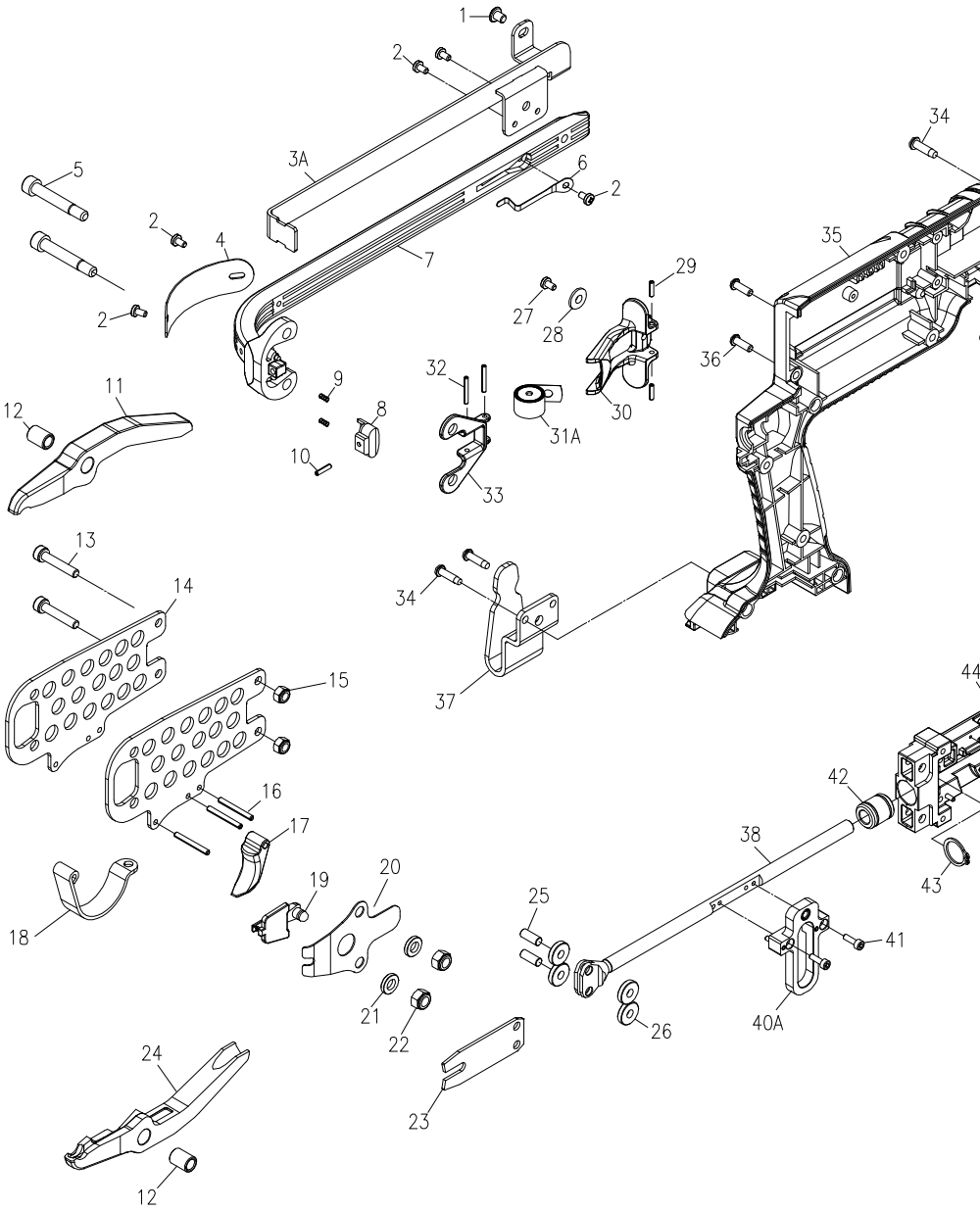
1
2
3A
6
2
5
2
4
7
2
29
27
28
34
35
36
32
9
8
30
31A
12
11
10
33
13
14
34
37
15
44
42
16
17
38
43
18
19
20
25
41
21
22
26
40A
24
23
12

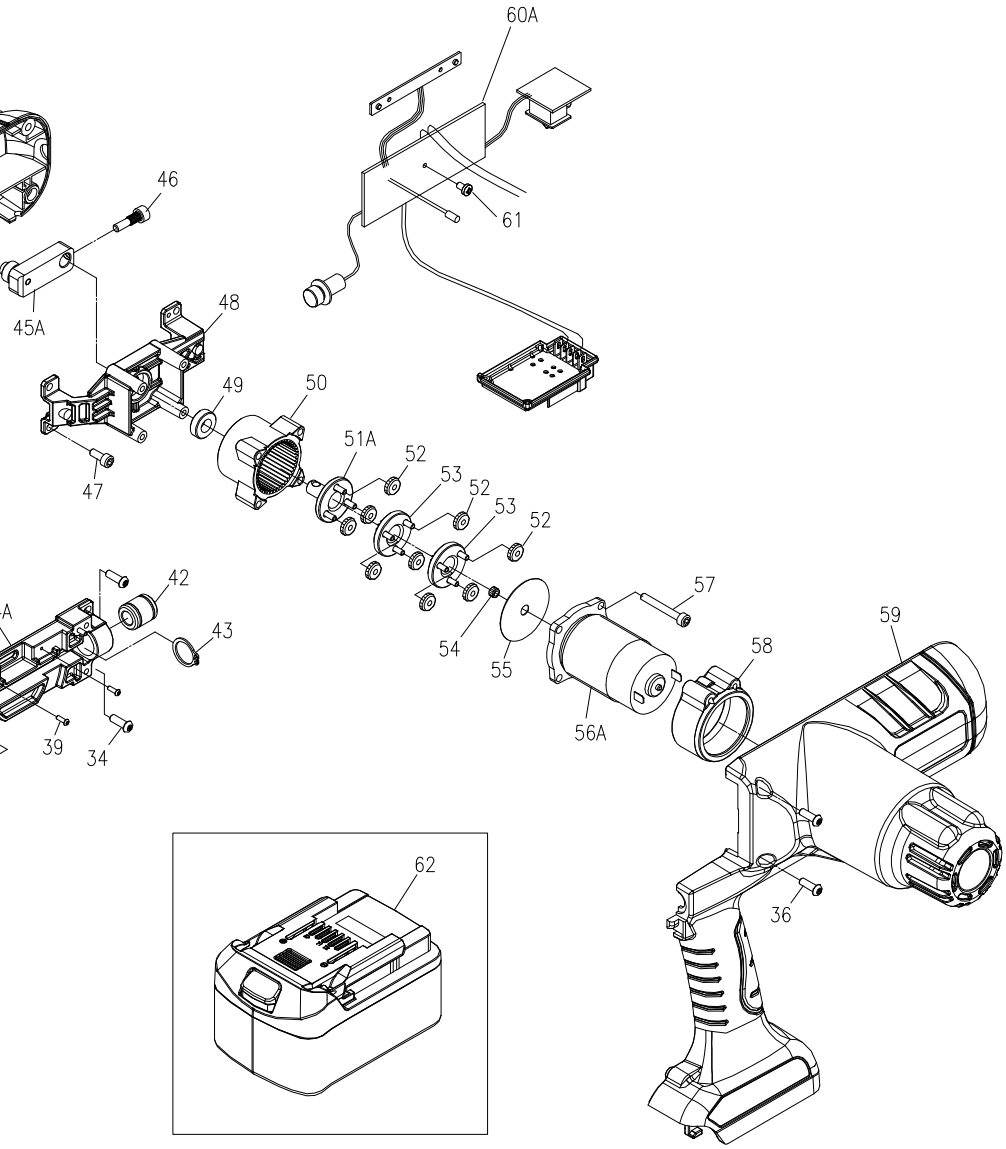
60A
61
46
45A
48
49
50
47
51A
52
53
52
53
52
42
43
54
55
57
59
58
56A
39
34
62
36

Spareparts

ITEM NO.	PART NO.	DESCRIPTION
1	30405060166	Hex.Soc.Hd.Bolt
2	34500001000	Screw
3A	23094081066	Feeder Guide Rail Assy.
4	22372460201	Magazine Cover
5	22374060001	Jaw Bolt
6	22372190100	Nail Retainer
7	22372480515	Magazine
8	22374190301	Magazine Shoe
9	22374210001	Spring
10	30803115001	Spring Pin
11/24	83680240001	Jaws assembly
12	22372300101	Jaw Bushing
13	30105250166	Hex.Soc.Hd.Bolt
14	22373990101	Side Plate
15	30605080001	Locknut
16	30803180001	Spring Pin
17	22370950115	Trigger
18	22374050001	Trigger Guard
19	23681200001	Latch
20	22554020101	Latch Spring
21	30900018001	Flat Washer
22	30606100001	Locknut
23	22643980100	Feeder Blade
25	22372120000	Roller Pin
26	22643970001	Roller
27	30405060166	Hex.Soc.Hd.Bolt
28	30900016001	Flat Washer

ITEM NO.	PART NO.	DESCRIPTION
29	30825060001	Spring Pin
30	22372130401	Pusher
31A	23294492100	Pusher Spring Assy.
32	30825160001	Spring Pin
33	22374070101	Pusher Spring Blacket
34	34204150322	Screw
35	23800600015	Body-Right(Black)
36	35004120001	Screw
37	23800830000	Belt Hook
38	23803960001	Piston Rod
39	35002060026	Screw
40A	23803812001	Slide Assembly
41	30103100166	Hex.Soc.Hd.Bolt
42	23802300000	Bushing
43	33415000001	C-Ring
44A	23801082010	Bottom Assembly
45A	23804832001	Cam follower
46	23804550001	Hex.Soc.Hd.Bolt
47	30104100166	Hex.Soc.Hd.Bolt
48	23804810000	Motor Base
49	34300002000	Ball Bearing
50	23804820000	Ring Gear
51A	23804862001	Gear Base Assy
52	23804880000	Powder Planetary Gear
53	23804891000	Gear Disc Assy
54	23804910000	Powder Sun Gear
55	23800230000	Washer

ITEM NO.	PART NO.	DESCRIPTION
56A	23805102000	Motor Assy
57	35404300166	Hex.Soc.Hd.Bolt
58	23804870015	Hub
59	23800610015	Body-Left(Black)
60A	23805112000	PCB Assembly
61	34203080346	Screw
62	23804920000	Battery

KYOCERA UNIMERCO Fastening A/S
Drejervej 2
DK-7451 Sunds
Tlf. +45 97 14 14 40
Fax +45 97 14 14 86
tjep@kyocera-unimerco.com

© KYOCERA UNIMERCO 08.20

www.tjep.eu