TJEP fastening systems

TJEP TF-18/55

www.tjep.eu

KYOCERA

DK

Vi ønsker Dem tillykke med Deres nye TJEP trykluftpistol. Ved korrekt behandling og vedligeholdelse vil De have glæde af Deres pistol i mange år fremover.

Værktøjet er effektivt og pålideligt, når det anvendes korrekt og med omtanke. Producentens anvisninger skal følges for at opnå den optimale ydelse. Læs derfor venligst denne manual igennem, og vær sikker på at forstå alle sikkerhedsforskrifter, før værktøjet tages i brug. Instruktionerne for installation, anvendelse og vedligeholdelse bør gennemlæses nøje, og manualen bør gemmes som opslagsværk. **BEMÆRK:** Yderligere sikkerhedsforanstaltninger kan være påkrævet på grund af Deres specifikke anvendelse af værktøjet. Kontakt Deres repræsentant eller forhandler, hvis De har spørgsmål vedrørende værktøjet og anvendelsen heraf.

SE

Vi hoppas att ni ska få mycket glädje av er nya TJEP pistol. Med korrekt hantering och underhåll kommer ni att kunna nyttja pistolen i många år.

Detta verktyg är avsett för snabb och yrkesmässig infästning. Det är effektivt och pålitligt om det används korrekt och förståndigt. För att uppnå optimal prestanda ska tillverkarens anvisningar följas. Läs därför noga igenom manualen och se till att du förstår alla säkerhetsföreskrifter innan verktyget tas i bruk. Spara bruksanvisningen för framtida behov.
Observera! Ytterligare försiktighetsåtgärder kan gälla vid särskild användning av verktyget. Kontakta er återförsäljare vid frågor angående verktyget eller dess användning.

NO

Vi håper du får stor glede av din nye TJEP pistol. Ved korrekt behandling og vedlikehold vil du ha nytte av pistolen i mange år fremover.

Dette verktøyet er beregnet på festeoppgaver i større skala. Verktøyet er effektivt og pålitelig når det brukes korrekt og med omtanke. For å oppnå den optimale ytelsen skal produsentens anvisninger følges. Les derfor gjennom denne bruksanvisningen, og vær sikker på at du forstår alle sikkerhetsforskriftene før verktøyet tas i bruk. Ta vare på bruksanvisningen for senere bruk.
Merk! Ytterligere sikkerhetsforskrifter kan være påkrevd på grunn av den spesifikke oppgaven du vil bruke verktøyet til. Kontakt din forhandler hvis du har spørsmål vedrørende verktøyet og bruken av det.

FI

Toivomme, että olet tyytyväinen ostamaasi TJEP naulain. Kun käsittelet ja naulainta oikein, se palvelee sinua monia vuosia.

Tämä työkalu on tarkoitettu nopeaan ja ammattimaiseen kiinnittämiseen. Oikein ja järkevästi käytettynä se on tehokas ja luotettava apuväline. Noudata almistajan ohjeita, niin saat työkalustasi parhaan hyödyn. Lue siis käyttöohje huolellisesti ja varmista, että ymmärrät kaikki turvaohjeet ennen kuin otat työkalun käyttöön. Pidä käyttöohje tallessa myöhempää tarvetta varten.
Huomio! Työkalun erityisissä käyttökohteissa voidaan tarvita ylimääräisiä varotoimia. Ota yhteyttä jälleenmyyjään, jos sinulla on kysyttävää työkalusta tai sen käytöstä.

GB

We congratulate you on your new TJEP pneumatic nailer. With correct care and maintenance you will have the pleasure of your nailer for many years to come.

The tool is effective and reliable when used correctly and wisely. The manufacturer's instructions must be followed to achieve optimal performance. Therefore, please read this manual through and be sure to understand all the safety rules before you start using the tool. The instructions for installation, use and maintenance should be read carefully and the manual should be kept as reference.
NOTE: Additional safety measures may be required because of your specific use of the tool. Please contact your representative or distributor if you have any questions regarding the tool and its application.

DE

Wir gratulieren Ihnen zu Ihrer neuen TJEP Druckluftnagler. Bei richtiger Pflege und Wartung werden Sie viele Jahre Freude an Ihrer Nagelpistole haben.

Das Werkzeug ist effektiv und zuverlässig, wenn es korrekt und mit Vorsicht angewandt wird. Die Anweisungen des Produzenten müssen befolgt werden, um die optimale Leistung zu erzielen. Lesen Sie daher bitte diese Anleitung durch und achten Sie darauf, dass Sie alle Sicherheitsvorschriften verstehen, bevor das Werkzeug in Gebrauch genommen wird. Die Anleitungen für Einbau, Betrieb und Wartung sollten sorgfältig durchgelesen werden und das Handbuch sollte als Nachschlagwerk aufgehoben werden. **BEACHTE:** Zusätzliche Sicherheitsmaßnahmen können aufgrund Ihrer spezifischen Anwendung des Werkzeugs erforderlich sein. Wenden Sie sich bitte an Ihren Vertreter oder Händler, wenn Sie Fragen zum Werkzeug und zur Anwendung des Werkzeugs haben.

PL

Gratulujemy Państwu zakupu nowej gwoździarki TJEP. Wykonując prawidłowo serwis i konserwację będziecie używać gwoździarkę wiele lat.

Narzędzie jest skuteczne i pewne jeśli używane jest prawidłowo i mądrze. Instrukcja obsługi wskazuje jak osiągnąć optymalną pracę narzędzia. Przed rozpoczęciem pracy z narzędziem instrukcje obsługi należy dokładnie przeczytać i zrozumieć wszystkie zasady bezpieczeństwa. Wszystkie informacje dotyczące instalacji, użycia i konserwacji musza być dokładnie przeczytane a instrukcja obsługi musi być trzymana jako dokument odniesienia.
UWAGA: W szczególnych wypadkach użycia narzędzia mogą być wymagane dodatkowe środki bezpieczeństwa. W przypadku dodatkowych pytań odnośnie narzędzia lub jego użycia prosimy o kontakt z dystrybutorem lub przedstawicielem.

EE

Me õnnitleme teid uue naelapüstol. Õige ravi ja hooldus on teil hea meel teie naelutaja paljude aastate jooksul.

Tööriist on tõhus ja usaldusväärne, kui seda kasutatakse õigesti ja targalt. Tootja juhistele tuleb järgida, et saavutada optimaalne tulemuslikkus. Seega, palun lugeda juhend hoolikalt läbi ning veenduge, et olete kõikidest ohutuseeskirjadest õigesti aru saanud, enne tööriistaga tööle asumist. Enne seadme seadistus, kasutamist ja hooldust, tuleks kasutusjuhend hoolikalt läbi lugeda ning käsiraamat tuleks säilitada.
MÄRKUS: Täiendavad turvameetmed võivad olla vajalikud, sest oma spetsiifilise kasutamisega vahend. Palun pöörduge esindaja või levitaja Kui teil on küsimusi tööriista ja selle rakendamine.

Technical specifications

Model	TJEP TF-18/55
TJEP no.	100428
Length	262 mm
Width	68 mm
Height	262 mm
Weight	1.5 kg
Capacity	100 finish nails
Pressure	4.8 – 7.6 bar (70 – 110 psi)
Diameter, nails	1.25 x 1.0 mm
Length, nails	15 - 19 - 25 - 35 - 40 - 45 - 50 - 55 mm
Angle	0°
Type	Brads 0° e.g. TJEP TF-18 (Can also be used with headless and slight-headed pins)
L_{PA},2s	97 dBA
L_{PA},1s,1m	91.4 dBA
^{a}hwz	3.54 m/s²
Air consumption per cycle	1.123 litres (6 bar)

Declaration of conformity

We	TRUSTY SOURCES CORP., No. 7, Jingke 6th Rd., Taichung Precision Machinery Park, Taichung 40852, Taiwan
declare under our sole responsibility that the	Pneumatic nailer TJEP TF-18/55
conforms with the directive(s), its amedment(s) and standard(s)	Machinery Directive 2006/42/EC and the European standard EN ISO 11148-13: 2018
Serial number:	Signed: 29. 11. 2019
Authorized contact in EU to compile the Technical File:	KYOCERA UNIMERCO Fastening A/S Drejervej 2, DK-7451 Sunds Tel: +45 97 14 14 40 Mr. Ebbe Hornstrup

TJEP TF-18/55

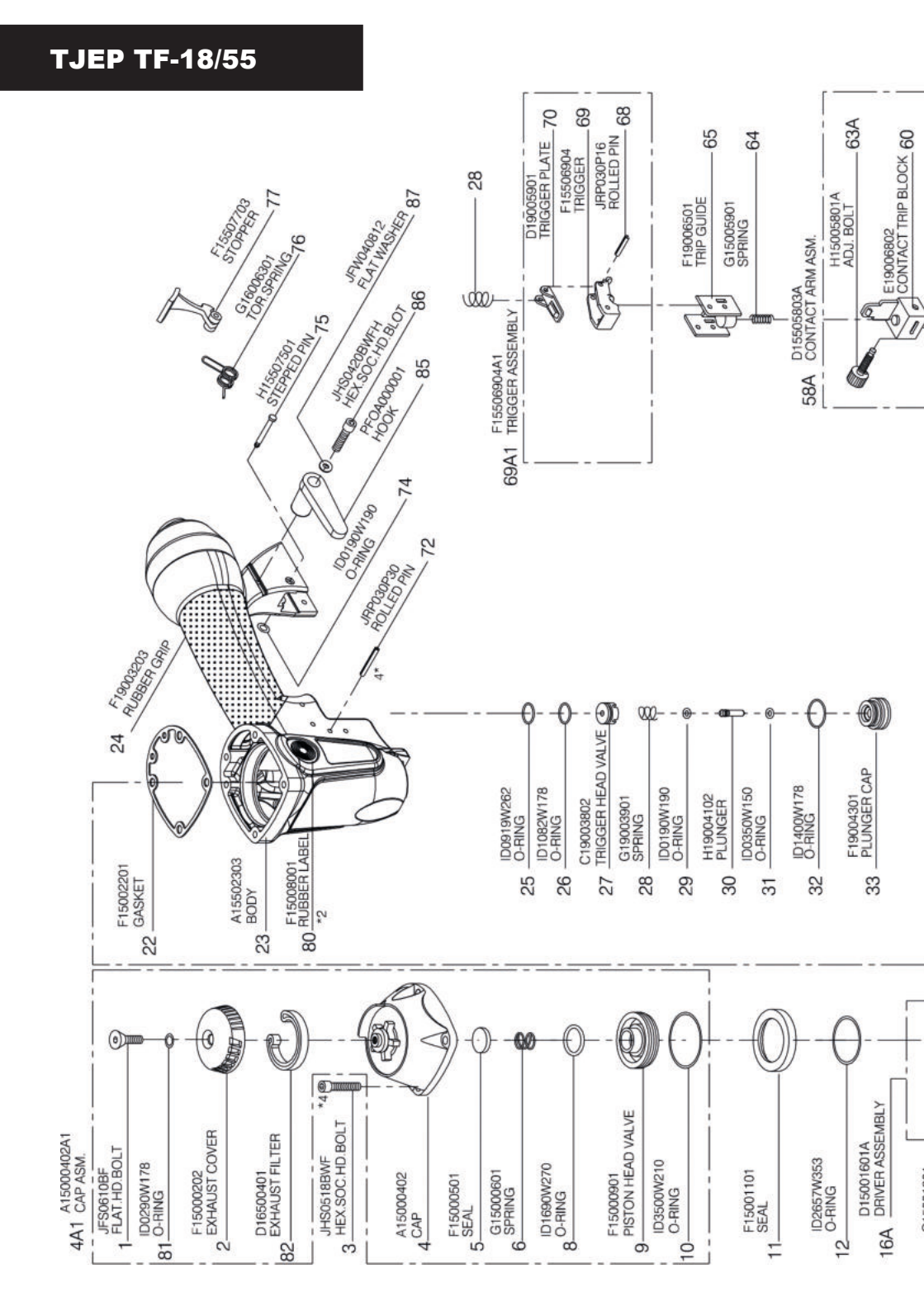
4A1 A15000402A1 CAP ASM.
1 JFS06108F FLAT HD.BOLT
81 ID0290W178 O-RING
2 F15000202 EXHAUST COVER
82 D16500401 EXHAUST FILTER
3 JHS05188WF HEX.SOC.HD.BOLT *4
4 A15000402 CAP
5 F15000501 SEAL
6 G15000601 SPRING
8 ID1690W270 O-RING
9 F15000901 PISTON HEAD VALVE
10 ID3500W210 O-RING
11 F15001101 SEAL
12 ID2657W353 O-RING
16A D15001601A DRIVER ASSEMBLY
22 F15002201 GASKET
23 A15502303 BODY
80 F15008001 RUBBER LABEL *2
24 F19003203 RUBBER GRIP
25 ID0919W262 O-RING
26 ID1082W178 O-RING
27 C19003802 TRIGGER HEAD VALVE
28 G19003901 SPRING
29 ID0190W190 O-RING
30 H19004102 PLUNGER
31 ID0350W150 O-RING
32 ID1400W178 O-RING
33 F19004301 PLUNGER CAP
4*
72 JRP030P30 ROLLED PIN
74 ID0190W190 O-RING
85 PFOA000001 HOOK
86 JHS04208WFH HEX.SOC.HD.BLOT
87 JFW040812 FLAT WASHER
75 H15507501 STEPPED PIN
76 G16006301 TOR.SPRING
77 F15507703 STOPPER
28
69A1 F15506904A1 TRIGGER ASSEMBLY
70 D19005901 TRIGGER PLATE
69 F15506904 TRIGGER
68 JRP030P16 ROLLED PIN
65 F19006501 TRIP GUIDE
64 G15005901 SPRING
58A D15505803A CONTACT ARM ASM.
63A H15005801A ADJ. BOLT
60 E19006802 CONTACT TRIP BLOCK

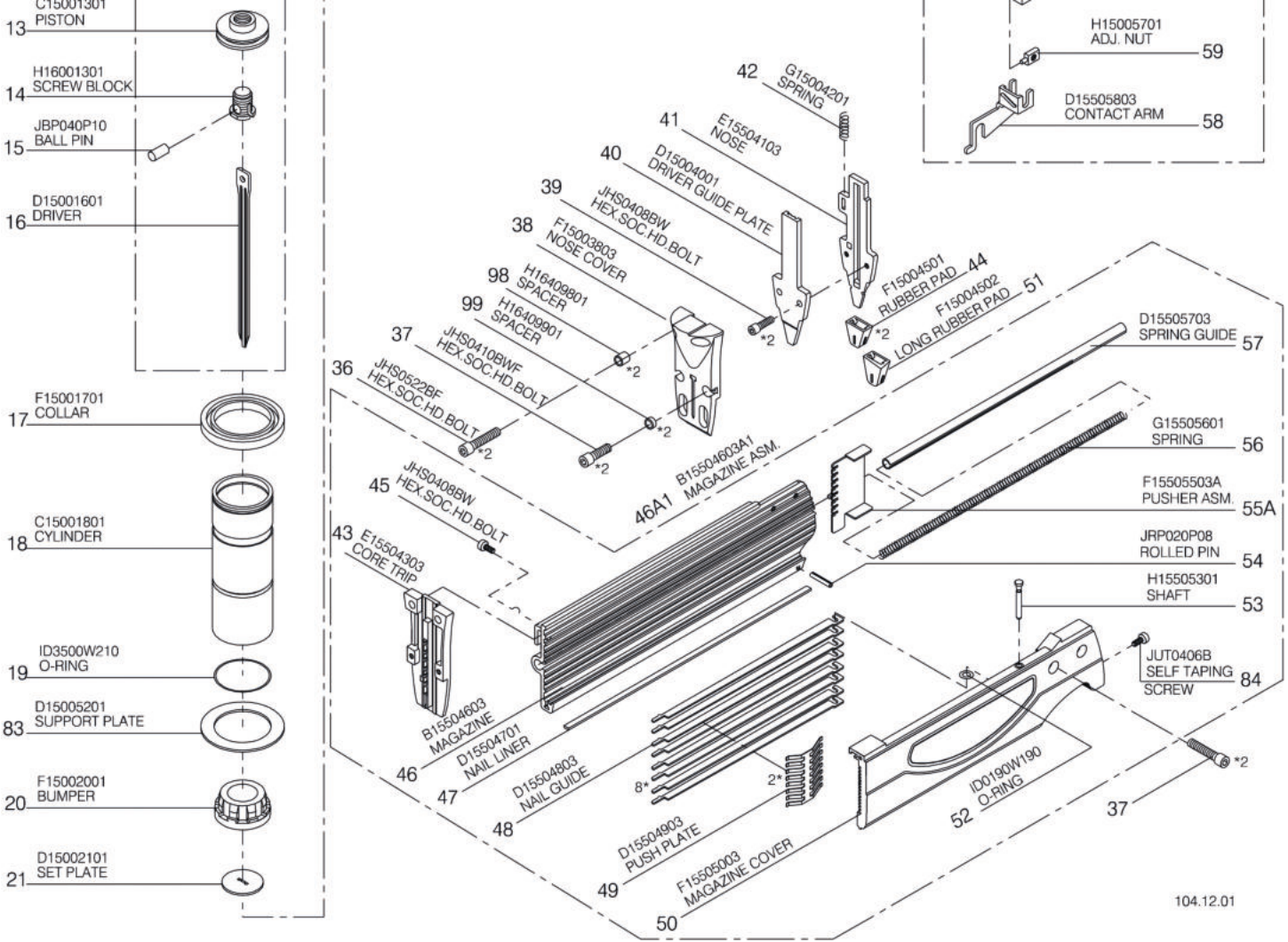
13 C15001301 PISTON
14 H16001301 SCREW BLOCK
15 JBP040P10 BALL PIN
16 D15001601 DRIVER
17 F15001701 COLLAR
18 C15001801 CYLINDER
19 ID3500W210 O-RING
83 D15005201 SUPPORT PLATE
20 F15002001 BUMPER
21 D15002101 SET PLATE
42 G15004201 SPRING
41 E15504103 NOSE
40 D15004001 DRIVER GUIDE PLATE
39 JHS0408BW HEX.SOC.HD.BOLT
38 F15003803 NOSE COVER
98 H16409801 SPACER
99 H16409901 SPACER
37 JHS0410BWF HEX.SOC.HD.BOLT
36 JHS0522BF HEX.SOC.HD.BOLT
45 JHS0408BW HEX.SOC.HD.BOLT
43 E15504303 CORE TRIP
46A1 B15504603A1 MAGAZINE ASM.
B15504603 MAGAZINE 46
D15504701 NAIL LINER 47
D15504803 NAIL GUIDE 48
D15504903 PUSH PLATE 49
F15505003 MAGAZINE COVER 50
F15004501 RUBBER PAD 44
F15004502 LONG RUBBER PAD 51
D15505703 SPRING GUIDE 57
G15505601 SPRING 56
F15505503A PUSHER ASM. 55A
JRP020P08 ROLLED PIN 54
H15505301 SHAFT 53
JUT0406B SELF TAPING SCREW 84
ID0190W190 O-RING 52
37
H15005701 ADJ. NUT 59
D15505803 CONTACT ARM 58
*2
8*
2*
104.12.01

Spareparts

ITEM NO.	PART NO.	DESCRIPTION
1	JFS0610BF	FLAT.HD.BOLT
2	F15000202	EXHAUST COVER
3	JHS0518BWF	HEX.SOC.HD.BOLT
4	A15000402	CAP
5	F15000501	SEAL
6	G15000601	SPRING
8	ID1690W270	O-RING
9	F15000901	PISTON HEAD VALVE
10	ID3500W210	O-RING
11	F15001101	SEAL
12	ID2657W353	O-RING
16A	D15001601A	DRIVER ASSEMBLY
17	F15001701	COLLAR
18	C15001801	CYLINDER
19	ID3500W210	O-RING
20	F15002001	BUMPER
21	D15002101	SET PLATE
22	F15002201	GASKET
23	A15502303	BODY
24	F19003203	RUBBER GRIP
25	ID0919W262	O-RING
26	ID1082W178	O-RING
27	C19003802	TRIGGER HEAD VALVE
28	G19003901	SPRING
29	ID0190W190	O-RING
30	H19004102	PLUNGER
31	ID0350W150	O-RING
32	ID1400W178	O-RING
33	F19004301	PLUNGER CAP
36	JHS0522BF	HEX.SOC.HD.BOLT
37	JHS0410BWF	HEX.SOC.HD.BOLT
38	F15003803	NOSE COVER
39	JHS0408BW	HEX.SOC.HD.BOLT
40	D15004001	DRIVER GUIDE PLATE
41	E15504103	NOSE
42	G15004201	SPRING
43	E15504303	CORE TRIP

ITEM NO.	PART NO.	DESCRIPTION
44	F15004501	RUBBER PAD
45	JHS0408BW	HEX.SOC.HD.BOLT
46	B15504603	MAGAZINE
47	D15504701	NAIL LINER
48	D15504803	NAIL GUIDE
49	D15504903	PUSH PLATE
50	F15505003	MAGAZINE COVER
51	F15004502	LONG RUBBER PAD
52	ID0190W190	O-RING
53	H15505301	SHAFT
54	JRP020P08	ROLLED PIN
55A	F15505503A	PUSHER ASM.
56	G15505601	SPRING
57	D15505703	SPRING GUIDE
58	D15505803	CONTACT ARM
59	H15005701	ADJ. NUT
60	E19006802	CONTACT TRIP BLOCK
63A	H15005801A	ADJ. BOLT
64	G15005901	SPRING
65	F19006501	TRIP GUIDE
69A2	F15506903A2	SEQUENTIAL FIRE TRIGGER ASSEMBLY
72	JRP030P30	ROLLED PIN
74	ID0190W190	O-RING
75	H15507501	STEPPED PIN
76	G16006301	TOR. SPRING
77	F15507703	STOPPER
80	F15008001	RUBBER LABEL
81	ID0290W178	O-RING
82	D16500401	EXHAUST FILTER
83	D15005201	SUPPORT PLATE
84	JUT0406B	SELF TAPING SCREW
85	PFOA000001	HOOK
85	JHS0420BWFH	HEX.SOC.HD.BOLT
87	JFW040812	FLAT WASHER
98	H16409801	SPACER
99	H16409901	SPACER

The TJEP range

Framers

Staplers

Coil nailers

Finish nailers

Gas-powered nailers

Nailers and staplers for every job

www.tjep.eu

KYOCERA UNIMERCO Fastening A/S
Drejervej 2
DK-7451 Sunds
Tlf. +45 97 14 14 40
Fax +45 97 14 14 86
tjep@kyocera-unimerco.com

© KYOCERA UNIMERCO 04.20

www.tjep.eu